品番	部　品　名	材質　・　板厚（t）	数量	記　　事	図面番号
①	PV-林式瓦棒45　本体	ｻﾝｾﾝ、高耐食性鋼板、SUS304/t2.0	1	表面処理　ｻﾝｾﾝ：溶融亜鉛ﾒｯｷ	Q-ZP-670
②	林式瓦棒45　下座	ｻﾝｾﾝ、高耐食性鋼板、SUS304/t2.0	1	表面処理　ｻﾝｾﾝ：溶融亜鉛ﾒｯｷ	Q-ZP-672
③	PV-林式瓦棒45　回り止め	ｻﾝｾﾝ、高耐食性鋼板/t1.6 SUS304/t1.5	1	表面処理　ｻﾝｾﾝ：溶融亜鉛ﾒｯｷ	Q-ZP-674
④	PV-直付用受け金具（ｶﾞｲﾄﾞ無）	ｻﾝｾﾝ、高耐食性鋼板、SUS304/t2.0	1	表面処理　ｻﾝｾﾝ：溶融亜鉛ﾒｯｷ	Q-ZP-627
⑤	PV-ｱｰｽ金具	GL鋼板/t0.4、SUS304/t0.3	1	ｻﾝｾﾝ、高耐食性鋼板はGL鋼板使用	Q-ZP-628
⑥	六角ﾎﾞﾙﾄ	溶融亜鉛ﾒｯｷ、SUS304/M8×90	1	ｻﾝｾﾝ、高耐食性鋼板は溶融亜鉛ﾒｯｷ使用	----
⑦	六角ﾎﾞﾙﾄ	溶融亜鉛ﾒｯｷ、SUS304/M8×45	1	ｻﾝｾﾝ、高耐食性鋼板は溶融亜鉛ﾒｯｷ使用	----
⑧	六角ﾅｯﾄ	溶融亜鉛ﾒｯｷ、SUS304/M8	1	ｻﾝｾﾝ、高耐食性鋼板は溶融亜鉛ﾒｯｷ使用	----
⑨	皿ばねﾅｯﾄ	KSGﾒｯｷ、SUS304/M8	1	ｻﾝｾﾝ、高耐食性鋼板はKSGﾒｯｷ使用	----

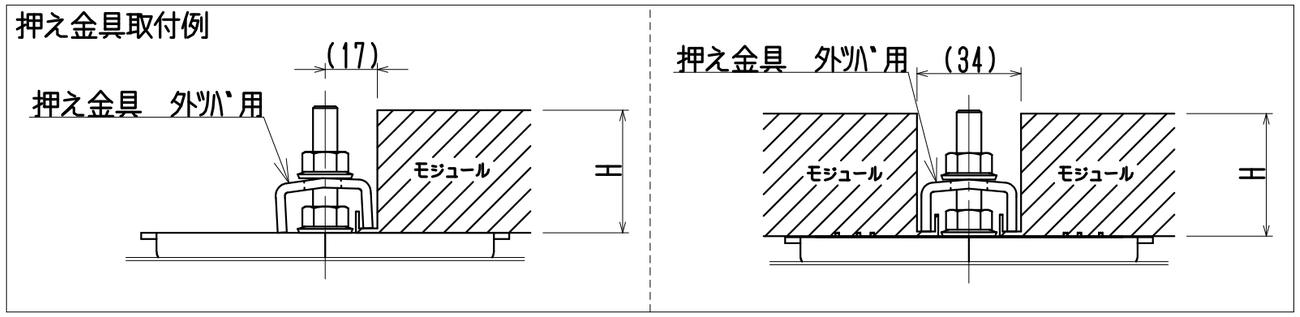

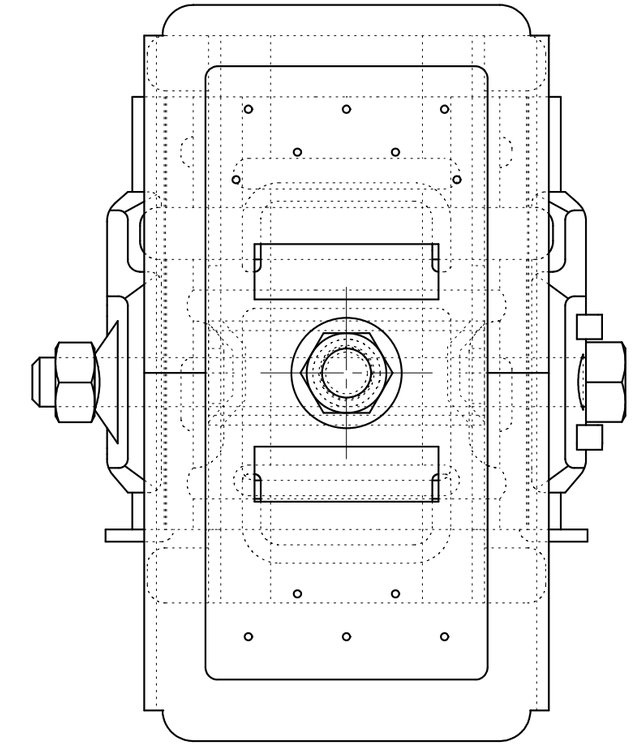

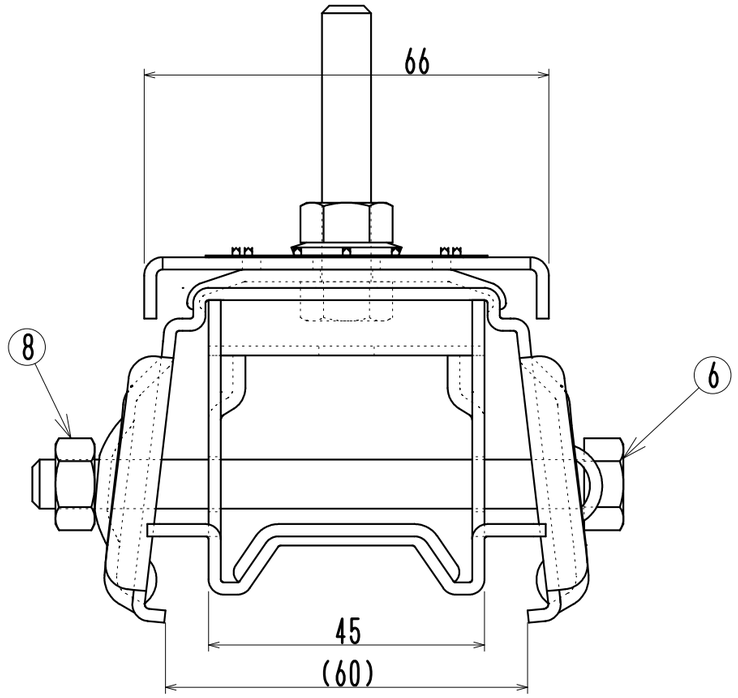

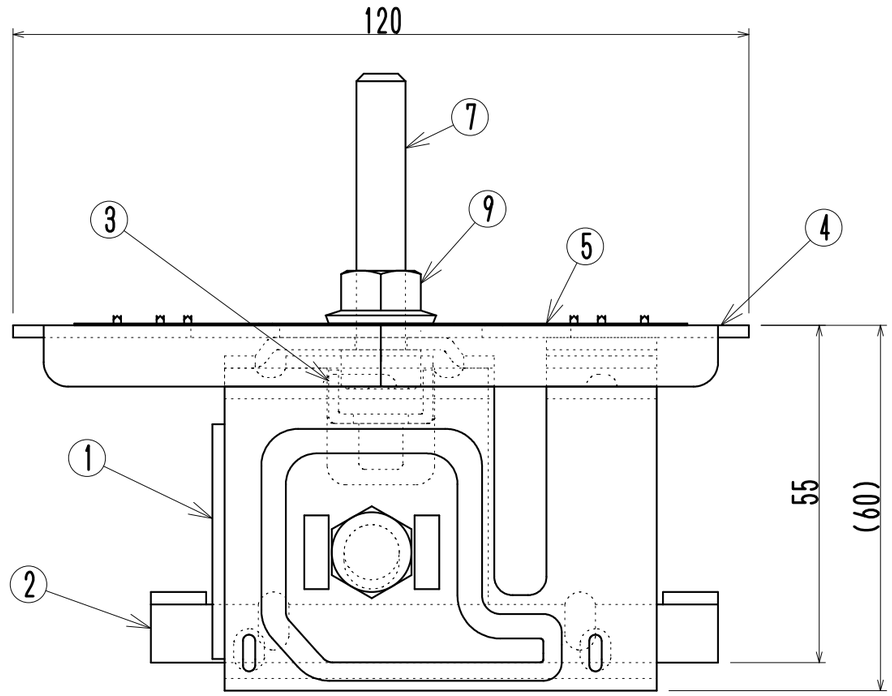

製品重量：約515g

<注記>　ｱｰｽ金具は中間部のみ使用

4			
3			
2			
1			
	2015.12.26	新　規　作　成	笹川
記号	年月日	変　更　内　容	製図

材　質	板厚（t）	記　　事	表面処理
別　記			

縮尺：1/1
用紙：A3

備　考			
承　認	審　査	検　図	製　図
ﾆｲｶﾞﾀ製販㈱ 2015.12.26 桑野	ﾆｲｶﾞﾀ製販㈱ 2015.12.26 桑野	ﾆｲｶﾞﾀ製販㈱ 2015.12.26 大竹	ﾆｲｶﾞﾀ製販㈱ 2015.12.26 笹川

名　称	PV-林式瓦棒45　直付用受け金具（ｶﾞｲﾄﾞ無）
図　名	製品図
図面番号	Q-ZS-630-00

QR-7105-01（2004.03.27）

ニイガタ製販株式会社