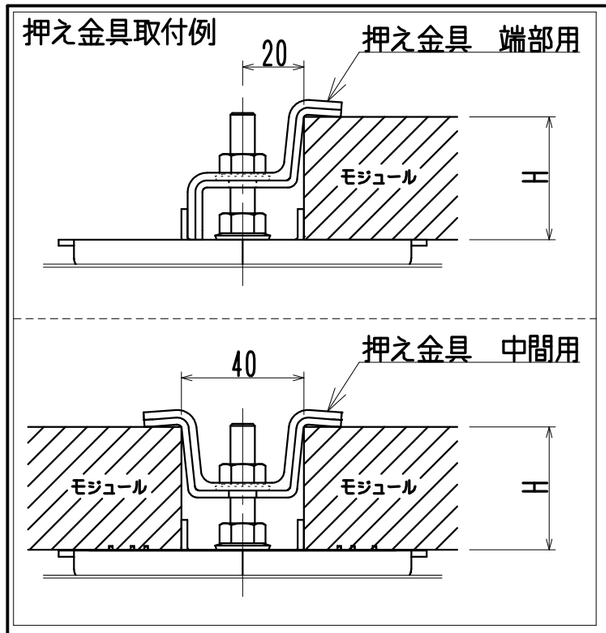

品番	部　品　名	材　質　・　板　厚(t)	数量	記　　事	図 面 番 号
①	PV-ATｽﾗｲﾄﾞ金具　本体　L411 PV-ATｽﾗｲﾄﾞ金具　本体　L521	ｻﾝｾﾝ、高耐食性鋼板/t1.6 SUS304/t1.5	1	表面処理　ｻﾝｾﾝ：溶融亜鉛ﾒｯｷ	Q-ZP-637-00 Q-ZP-638-00
②	後付用　上座(ｼﾝｸﾞﾙ)	ｻﾝｾﾝ、高耐食性鋼板、SUS304/t2.0	2	表面処理　ｻﾝｾﾝ：溶融亜鉛ﾒｯｷ	Q-ZP-70-00
③	後付用　下座(ｼﾝｸﾞﾙ)	ｻﾝｾﾝ、高耐食性鋼板、SUS304/t2.0	2	表面処理　ｻﾝｾﾝ：溶融亜鉛ﾒｯｷ	Q-ZP-71-00
④	PV-ATｽﾗｲﾄﾞ金具 下座	ｻﾝｾﾝ、高耐食性鋼板、SUS304/t2.0	2	表面処理　ｻﾝｾﾝ：溶融亜鉛ﾒｯｷ	Q-ZP-639-00
⑤	PV-ATｽﾗｲﾄﾞ金具 下座用固定金具	ｻﾝｾﾝ、高耐食性鋼板、SUS304/t2.0	2	表面処理　ｻﾝｾﾝ：溶融亜鉛ﾒｯｷ	Q-ZP-640-00
⑥	PV-ATｽﾗｲﾄﾞ金具 回り止め	ｻﾝｾﾝ、高耐食性鋼板、SUS304/t2.0	1	表面処理　ｻﾝｾﾝ：溶融亜鉛ﾒｯｷ	Q-ZP-641-00
⑦	PV-直付用受け金具(ｶﾞｲﾄﾞ有)	ｻﾝｾﾝ、高耐食性鋼板、SUS304/t2.0	1	表面処理　ｻﾝｾﾝ：溶融亜鉛ﾒｯｷ	Q-ZS-626-00
⑧	PV-ｱｰｽ金具	GL鋼板/t0.4、SUS304/t0.3	1	ｻﾝｾﾝ、高耐食性鋼板はGL鋼板使用	Q-ZS-628-00
⑨	六角ﾎﾞﾙﾄ	溶融亜鉛ﾒｯｷ、SUS304/M8×45	1	ｻﾝｾﾝ、高耐食性鋼板は溶融亜鉛ﾒｯｷ使用	-----
⑩	六角ﾎﾞﾙﾄ	溶融亜鉛ﾒｯｷ、SUS304/M8×20	2	ｻﾝｾﾝ、高耐食性鋼板は溶融亜鉛ﾒｯｷ使用	-----
⑪	根角ﾎﾞﾙﾄ	溶融亜鉛ﾒｯｷ、SUS304/M8×35	2	ｻﾝｾﾝ、高耐食性鋼板は溶融亜鉛ﾒｯｷ使用	-----
⑫	六角ﾅｯﾄ	溶融亜鉛ﾒｯｷ、SUS304/M8	2	ｻﾝｾﾝ、高耐食性鋼板は溶融亜鉛ﾒｯｷ使用	-----
⑬	皿ばねﾅｯﾄ	KSGﾒｯｷ、SUS304/M8	3	ｻﾝｾﾝ、高耐食性鋼板はKSGﾒｯｷ使用	-----
⑭	平座金	溶融亜鉛ﾒｯｷ、SUS304/M8	2	ｻﾝｾﾝ、高耐食性鋼板は溶融亜鉛ﾒｯｷ使用	-----
⑮	平ﾘﾍﾞｯﾄ	SUSXM7/5×12	4	-----	-----

<注記>　ｱｰｽ金具は中間部のみ使用

L400 : 411mm
L500 : 521mm

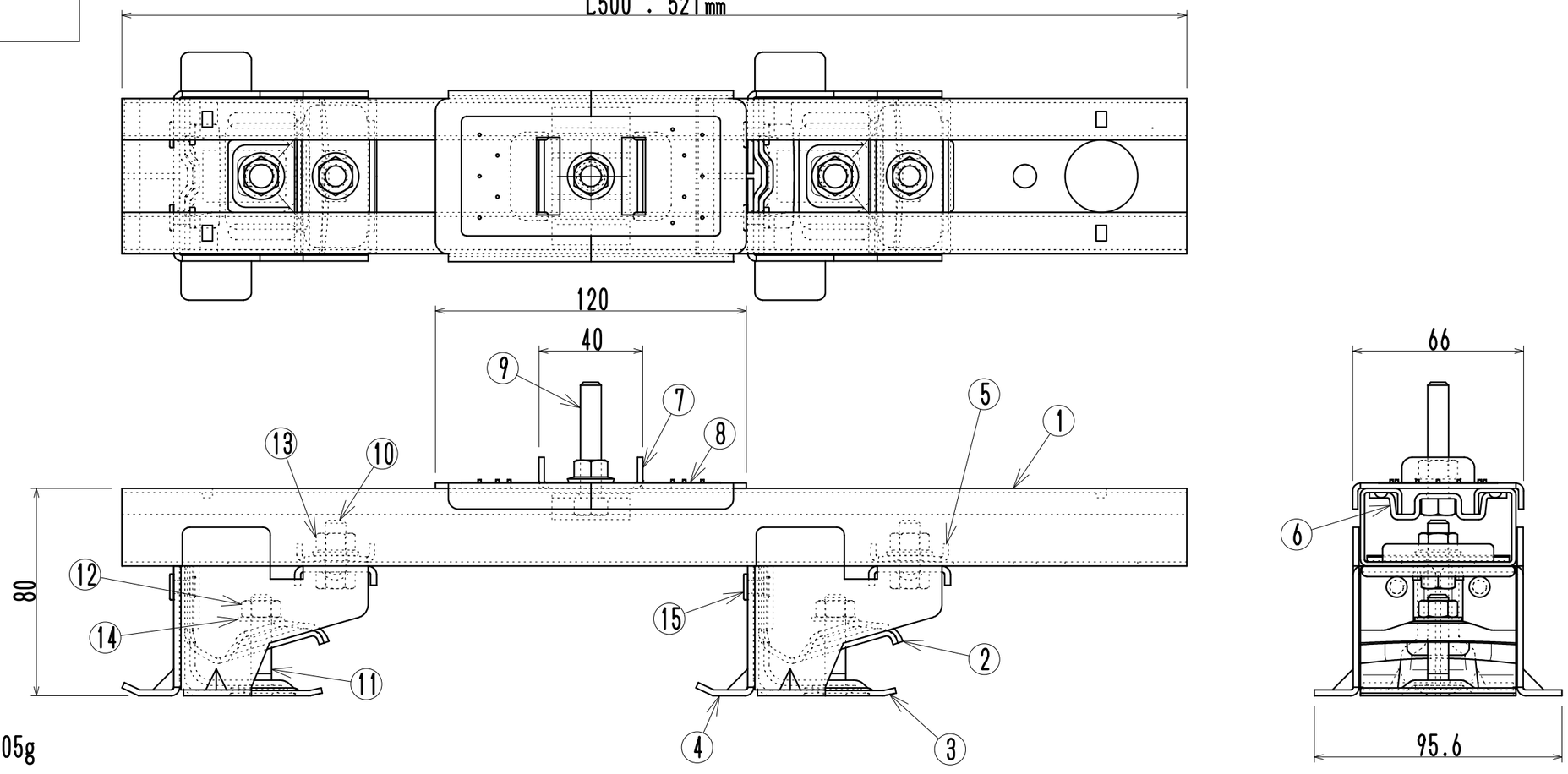

製品重量：L400 約1,910g、L500 約2,105g

記号	年月日	変　更　内　容	製図
④			
③			
②			
①			
/	2016.2.13	新　規　作　成	山家

材　質	板厚(t)	記　　事	表面処理
別　記			

縮尺：1/2
用紙：A3

備　考				
承　認	審　査	検　図	製　図	
ニイガタ製販㈱ 2016.2.13 桑野	ニイガタ製販㈱ 2016.2.13 桑野	ニイガタ製販㈱ 2016.2.13 大竹	ニイガタ製販㈱ 2016.2.13 山家	

名　称	PV-ATｽﾗｲﾄﾞ金具L400・L500直付用 受け金具(ｶﾞｲﾄﾞ有)中間・棟部
図　名	製品図
図面番号	Q-ZS-610-00

ニイガタ製販株式会社